echo

- ISTRUZIONI D'USO
- MODE D'EMPLOI
- GEBRAUCHSANLEITUNG
- INSTRUCTIONS FOR USE
- INSTRUCCIONES DE USO
- INSTRUÇÕES PARA A UTILIZAÇÃO
- GEBRUIKSAANWIJZINGEN
- ANVÄNDNINGSINSTRUKTIONER
- NÁVOD K POUŽITÍ
- INSTRUKCJE SPOSOBU UŻYCIA
- ΟΔΗΓΙΕΣ ΧΡΗΣΗΣ
- KULLANIM BİLGİLERİ
- ИНСТРУКЦИЯ ПО ЭКСПЛУАТАЦИИ
- تعليمات الاستعمال

chicco®

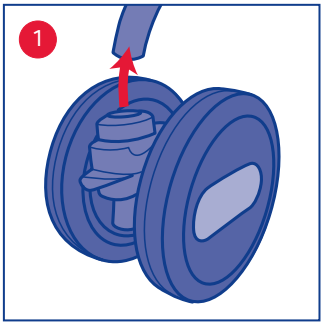
1

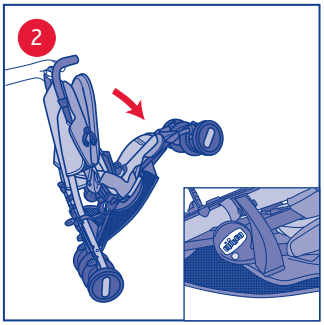
2

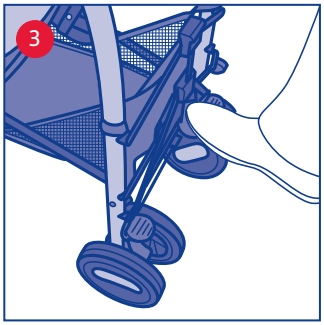
3

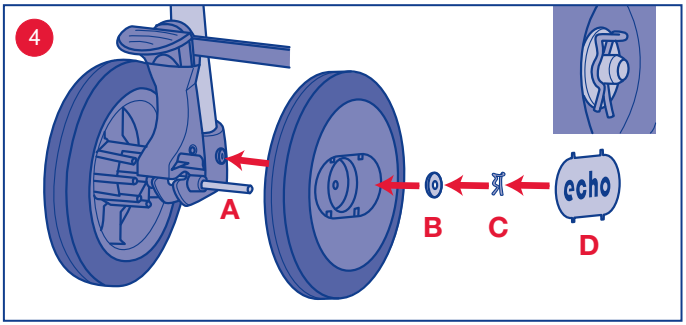
4
A
B
C
D
echo

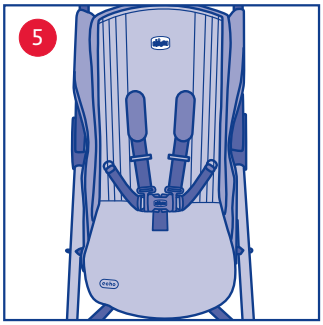
5

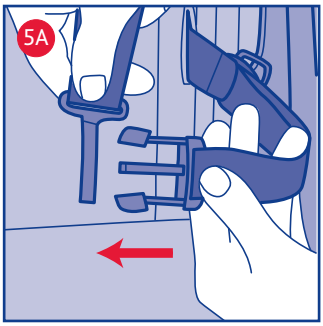
5A

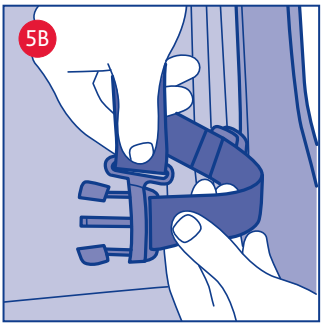
5B

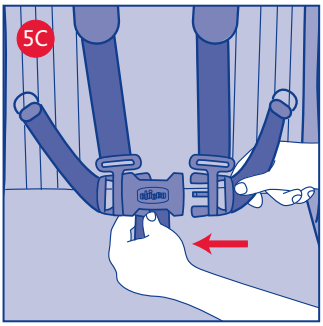
5C

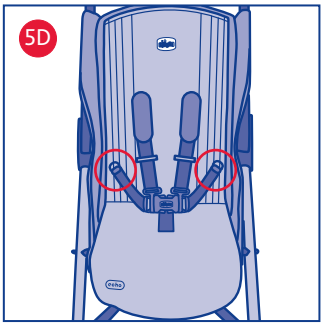
5D

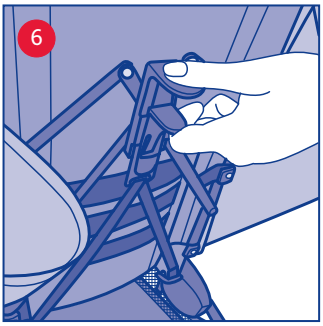
6

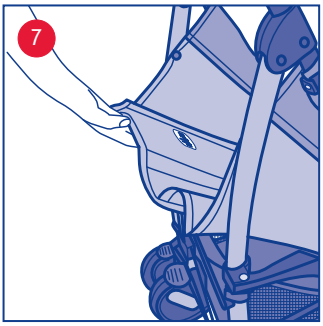
7

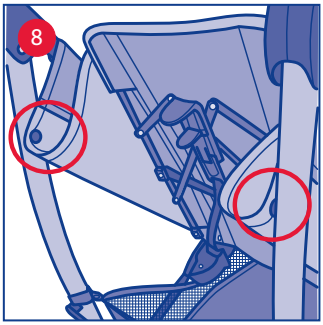
8

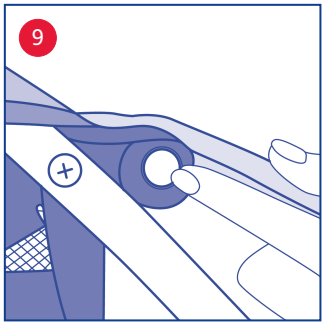
9

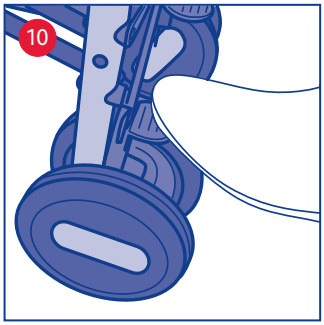
10

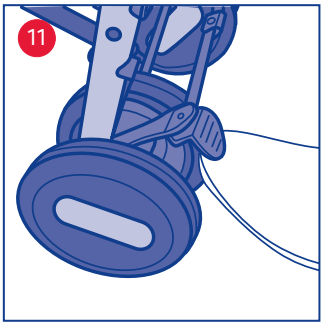
11

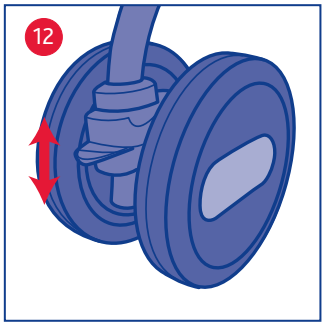
12

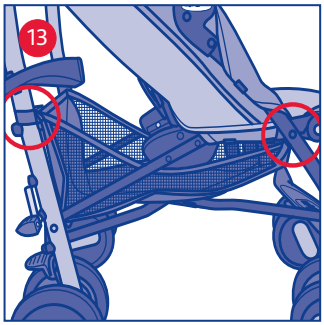
13

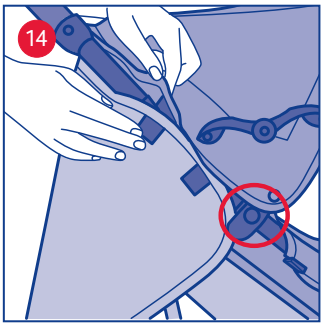
14

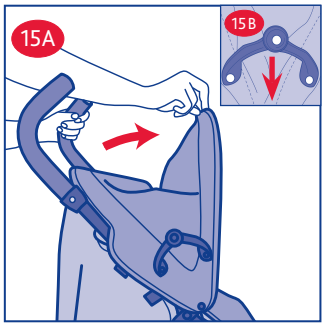
15A
15B

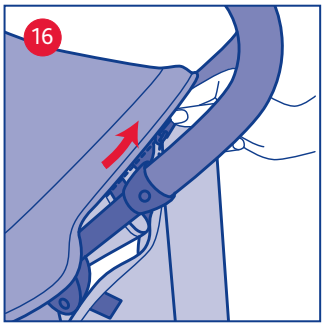
16

17

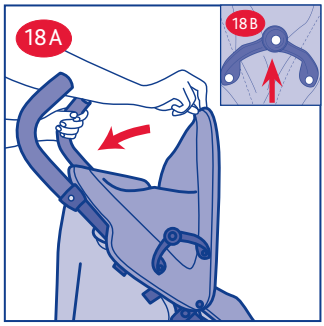
18A
18B

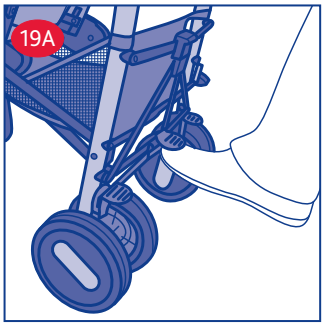
19A

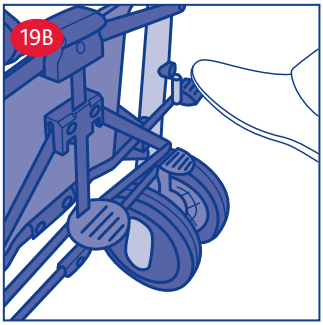
19B

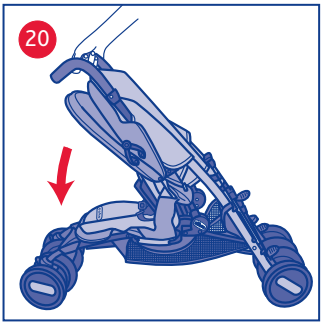
20

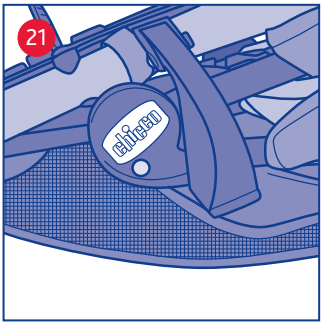
21
chicco

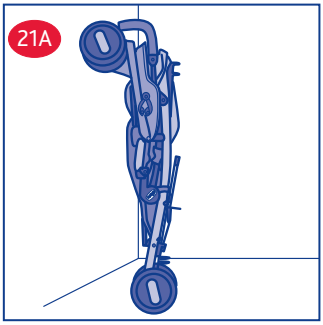
21A

RUS ЕСНО

ВНИМАНИЕ

ОЧЕНЬ ВАЖНО: ЧТОБЫ ОБЕСПЕЧИТЬ БЕЗОПАСНОСТЬ ПРИ ЭКСПЛУАТАЦИИ ИЗДЕЛИЯ, ПЕРЕД ИСПОЛЬЗОВАНИЕМ ВНИМАТЕЛЬНО ПРОЧТИТЕ ЭТУ ИНСТРУКЦИЮ И СОХРАНИТЕ ЕЁ ДЛЯ ПОСЛЕДУЮЩИХ КОНСУЛЬТАЦИЙ. СТРОГО ПРИДЕРЖИВАЙТЕСЬ ДАННОЙ ИНСТРУКЦИИ, ЧТОБЫ НЕ ПОДВЕРГНУТЬ ОПАСНОСТИ ВАШЕГО РЕБЁНКА.

ВНИМАНИЕ: ПЕРЕД ИСПОЛЬЗОВАНИЕМ СНИМИТЕ С ИЗДЕЛИЯ ВСЕ ВОЗМОЖНЫЕ ПЛАСТИКОВЫЕ ПАКЕТЫ И ЭЛЕМЕНТЫ УПАКОВКИ И ДЕРЖИТЕ ИХ ВДАЛИ ОТ ДЕТЕЙ.

МЕРЫ ПРЕДОСТОРОЖНОСТИ

- ВНИМАНИЕ: БЕЗОПАСНОСТЬ РЕБЕНКА ЗАВИСИТ И ОТ ВАС!
- ВНИМАНИЕ: обязательно пристегивайте детей ремнями безопасности. Не оставляйте детей без присмотра.
- ВНИМАНИЕ: во время регулировки коляски следите, чтобы дети находились на безопасном расстоянии от подвижных частей.
- Эта коляска требует периодического ухода со стороны пользователя.
- Перегрузка, неправильное складывание и использование не утвержденных принадлежностей может привести к повреждению коляски.
- ВНИМАНИЕ: опасно оставлять ребёнка одного без присмотра.
- ВНИМАНИЕ: перед сборкой убедиться, что изделие и все его компоненты не повреждены вследствие транспортировки. В противном случае не пользоваться изделием и держать его вдали от детей.
- Использовать прогулочную коляску для перевозки детей в возрасте от 0 до 36 месяцев, вес ребёнка не должен превышать 15 кг.
- При перевозке детей в возрасте от 0 до 6 месяцев спинка прогулочной коляски должна находится в полностью опущенном положении.
- ВНИМАНИЕ: при перевозке детей младше 6 месяцев наплечники должны находится в самом низком положении.
- ВНИМАНИЕ: перед использованием прогулочной коляски убедиться, что все механизмы безопасности правильно сцеплены. В частности, убедиться, что прогулочная коляска зафиксирована в открытом положении, и две боковины правильно заблокированы.
- Груз в корзинке не должен превышать 3 кг.
- Не разрешать ребёнку становиться на корзинку, так как она может
- поломаться, а коляска – перевернуться и привести к травмированию ребёнка.
- Не садить в коляску более одного ребёнка.
- Не укреплять на прогулочной коляске аксессуары, запасные части и компоненты других производителей или неодобренные производителем.
- ВНИМАНИЕ: сумки и иные предметы, подвешенные на ручки прогулочной коляски, могут придать коляске неустойчивость.
- ВНИМАНИЕ: чтобы обеспечить безопасность Вашему ребёнку, необходимо всегда пристёгивать его ремнём безопасности и разделительным ремнём между ног. Всегда использовать одновременно разделительный ремень между ног и ремень безопасности.
- Убедиться, что лица, которые используют прогулочную коляску, умеют правильно с нею обращаться.
- ВНИМАНИЕ: раскладывая или складывая прогулочную коляску, убедитесь, что ребёнок находится на безопасном расстоянии: не раскладывайте и не складывайте прогулочноую коляску, если в ней находится ребёнок. Следите, чтобы при выполнении операций по регулированию прогулочной коляски её мобильные части не касались к ребёнку.
- Используйте тормозное устройство каждый раз, когда Вы останавливаете коляску.
- ВНИМАНИЕ: никогда не оставляйте прогулочную коляску с находящимся в ней ребёнком на наклонной плоскости, даже если Вы ввели тормоз.
- Не позволяйте другим детям играть без присмотра рядом с прогулочной коляской или карабкаться на неё.
- Чтобы не допустить вероятность удушения, не давайте ребёнку и не кладите рядом с ним предметы, имеющие верёвки.
- Будьте крайне внимательными при подъёме или спуске с тротуара или со ступеньки.
- Если прогулочная коляска в течение длительного времени находилась под солнцем, прежде чем усадить в неё ребёнка подождите, пока она не остынет. Длительное нахождение под солнцем может изменить цвет материалов и тканей коляски.
- Не пользоваться изделием, если отдельные его части поломаны, разорваны или отсутствуют.
- ВНИМАНИЕ: держите прогулочную коляску вдали от детей, когда Вы ею не пользуетесь.
- ВНИМАНИЕ: не перевозите в прогулочной коляске детей, если Вы должны бежать или если Вы стоите на коньках.
- Предохраняйте коляску от солёной воды, так как она может вызвать образование ржавчины.
- Не используйте коляску на пляже.
- ВНИМАНИЕ: управлять коляской должны только взрослые.
- Не катить коляску по лестнице и эскалатору: есть

вероятность упустить её. Быть крайне внимательными при подъёме или спуске с тротуара или со ступеньки.

СОВЕТЫ ПО УХОДУ И ТЕХОБСЛУЖИВАНИЮ

Это изделие нуждается в периодическом техобслуживании. Операции по уходу и техобслуживанию должны производить только взрослые.

Уход

С прогулочной коляски нельзя снять чехол. Части из ткани чистить влажной губкой и нейтральным мылом, придерживаясь инструкций на этикетке с указанием состава изделия. Периодически чистить пластмассовые части изделия с помощью влажной ткани. Если на металлические части изделия попала вода, необходимо вытереть её, чтобы не допустить образование ржавчины.

Ручная стирка в тёплой воде

Не отбеливать хлорсодержащим веществом

Не применять сушку в барабане

Глажение запрещено

Сухая чистка запрещена

Техобслуживание

По необходимости смазывать мобильные части сухим силиконовым маслом. Периодически проверять состояние колёс (износ, повреждения) и очищать их от песка и пыли. Во избежание трения, которое может компрометировать надёжное функционирование прогулочной коляски, необходимо проверять, чтобы все пластмассовые детали, которые находятся в контакте с металлическими трубками, не были испачканы, запылены или покрыты песком. Держать коляску в сухом месте.

ОБЩАЯ ИНСТРУКЦИЯ

МОНТАЖ ПЕРЕДНИХ КОЛЁС

1. Вставьте блок передних колёс в прогулочную коляску до полной их блокировки - Вы должны услышать характерный щелчок (смотрите рис. 1). Выполните ту же самую операцию для другого блока колёс.

ВНИМАНИЕ: перед использованием коляски убедитесь, что блоки колёс правильно зафиксированы.

КАК РАЗЛОЖИТЬ КОЛЯСКУ

ВНИМАНИЕ: При выполнении этих действий убедитесь, что Ваш ребёнок и другие дети находятся на безопасном расстоянии: следите, чтобы при выполнении этих операций мобильные части прогулочной коляски не касались к ребёнку.

2. Откройте затворный крючок и толкните вперёд переднюю часть прогулочной коляски (рис. 2).
3. Носком ноги нажмите вниз на заднюю крестовину (рис. 3). Убедитесь, что прогулочная коляска правильно разложена и заблокирована.

ВНИМАНИЕ: перед использованием убедитесь, что коляска зафиксирована в разложенном положении, и что задняя крестовина действительно заблокирована.

УСТАНОВКА ЗАДНИХ КОЛЕС

4. Как показано на рисунке 4, вставьте штырь A в колесо. Вденьте штырь с колесом в специальное отверстие, расположенное на нижней оконечности трубы задней ножки. Затем вденьте второе колесо и шайбу B. Закрепите все с помощью зажима C (рис. 4A). Покройте колпаками D оба колеса. Повторите эти же действия с другой стороны.

ИСПОЛЬЗОВАНИЕ РЕМНЕЙ БЕЗОПАСНОСТИ

Ремень безопасности прогулочной коляски имеет 5 точек крепления и состоит из двух наплечников, двух регулирующих петель, одного поясного ремня и одного разделительного ремня между ног с замком.

ВНИМАНИЕ: если в коляске находится ребёнок в возрасте от рождения и примерно до 6 месяцев, необходимо использовать наплечники, предварительно проведя их через две регулирующие петли.

5. Отрегулируйте наплечники по высоте, проведя их по мере необходимости через регулирующую петлю, как изображено на рисунке 5. Усадив ребёнка в коляску, пристегните ремни: сначала проведите две вилки в петлю наплечников (рис. 5A и 5B), а затем вставьте их в замок разделительного ремны между ног (рис. 5C); отрегулируйте длину ремней так, чтобы они прилегали к плечам и туловищу ребёнка. Чтобы расстегнуть поясной ремень, нажмите и потяните за боковые вилки.

ВНИМАНИЕ: чтобы обеспечить безопасность Вашему ребёнку, необходимо всегда использовать ремни безопасности.

Чтобы обеспечить большую безопасность, на прогулочной коляске имеются «D»-образные кольца, которые позволяют присоединить дополнительный ремень безопасности, соответствующий норме BS 6684. Эти кольца находятся внутри сиденья прогулочной коляски с правой и левой сторон, как изображено на рисунке 5D.

РЕГУЛИРОВАНИЕ НАКЛОНА СПИНКИ

Спинка прогулочной коляски имеет несколько наклонных положений.

6. Нажав на кнопку, которая находится на спинке прогулочной коляски, можно регулировать наклон спинки; отпустив кнопку, спинка заблокируется в более близком положении (рис. 6).
7. Чтобы поднять спинку в желаемое положение, достаточно толкнуть её по направлению вверх (рис. 7).
8. Чтобы обеспечить большее удобство ребёнку, с помощью двух автоматических кнопок присоедините две боковые накладки из ткани к задней трубке, как указано на рисунке 8.

ВНИМАНИЕ: выполнение регулирования может быть несколько затруднено, если в прогулочной коляске находится ребёнок.

РЕГУЛИРОВАНИЕ ОПОРЫ ДЛЯ НОГ

Чтобы ребёнку было удобно сидеть в прогулочной коляске, можно установить опору для ног в 2 позициях.

9. Одновременно нажмите на две боковые кнопки, как изображено на рисунке 9, и установите опору для ног в желаемое положение.

ЗАДНЕЕ ТОРМОЗНОЕ УСТРОЙСТВО

Задние колёса прогулочной коляски оснащены спаренным тормозным устройством, которое позволяет воздействовать одновременно на все задние колёса нажатием только на одну педаль.

10. Чтобы ввести тормоз, нажмите вниз на один из двух рычагов, расположенных на центральной задней группе колёс, как изображено на рис. 10.
11. Чтобы разблокировать тормозное устройство, толкните вверх один из двух рычагов, расположенных на центральной задней группе колёс, как изображено на рис. 11.

ВНИМАНИЕ: Используйте тормозное устройство каждый раз, когда Вы останавливаете коляску. Никогда не оставляйте ребёнка одного без присмотра.

ВНИМАНИЕ: Никогда не оставляйте коляску с находящимся в ней ребёнком на наклонной плоскости, даже если Вы ввели тормоз.
ВНИМАНИЕ: после воздействия на рычаг тормозного устройства убедитесь, что тормоза правильно введены на всех группах задних колёс.

ПЛАВАЮЩИЕ КОЛЁСА

Прогулочная коляска имеет передние плавающие колёса.

12. Чтобы колёса свободно вращались, опустите рычаг, находящийся между двумя колёсами. Свободно вращающиеся колёса используйте на гладких поверхностях. Чтобы заблокировать колёса, снова установите рычаг в верхнем положении (смотрите рис. 12).

ВНИМАНИЕ: плавающие колёса обеспечивают более высокую манёвренность прогулочной коляски; на рыхлом грунте (гравий, грунтовая дорога и т. п.) рекомендуется заблокировать колёса, чтобы обеспечить соответствующее передвижение.
ВНИМАНИЕ: все колёса должны быть одновременно или заблокированы, или разблокированы.

АКСЕССУАРЫ

ВНИМАНИЕ:Нижеописанныеаксессуарымогутотсутствовать на некоторых вариантах этой модели. Внимательно прочтите инструкцию на аксессуары, имеющиеся на приобретённой вами конфигуцации изделия.

КОРЗИНКА ДЛЯ ПРЕДМЕТОВ

Прогулочная коляска может быть оснащена корзинкой для перевозки предметов.

13. Укрепите корзинку, проведя шнуры вокруг труб прогулочной коляски в местах, указанных на рис. 13.

ВНИМАНИЕ: Груз в корзинке не должен превышать 3 кг.

КАПЮШОН

К прогулочной коляске может прилагаться двойной капюшон "Лето/Зима".

14. Чтобы укрепить капюшон, закрепите пластмассовые клипсы и застёжки-липучки в соответствующих местах, как указано на рисунке 14.

ВНИМАНИЕ: крепление капюшона необходимо выполнить с обеих сторон прогулочной коляски. Проверьте, правильно ли он заблокирован.

15. Раскройте капюшон, как изображено на рис. 15A и укрепите его, воздействуя на два боковых циркуля (рис. 15B).

ВНИМАНИЕ: если Вы хотите сложить капюшон, всегда сначала разблокируйте боковые циркули.

16. Капюшон можно преобразовать в летний солнцезащитный тент: расстегните замок-молнию и боковые липучки, как изображено на рис. 16 и снимите заднюю накладку.

НАКИДКА ОТ ДОЖДЯ

К прогулочной коляске может прилагаться накидка от дождя.
ВНИМАНИЕ: Использовать накидку от дождя только в присутствии взрослых.

17. Чтобы укрепить накидку от дождя, проведите шнуры вокруг труб прогулочной коляски в местах, указанных на рис. 17. Прежде чем свернуть накидку, оставьте её сушиться на открытом воздухе, если она мокрая.

ВНИМАНИЕ: не использовать накидку от дождя, если на прогулочной коляске нет тента или солнцезащитного капюшона - ребёнок может задохнуться.
ВНИМАНИЕ: если на коляске укреплёна накидка от дождя, не оставляйте ребёнка в коляске под солнцем - ребёнок может перегреться.

Важное примечание: иллюстрации и инструкции, изложенные в данной брошюре, относятся к одной модели прогулочной коляски; некоторые здесь описанные компоненты и функции могут отличаться от тех, которые имеются на приобретённом вами варианте модели.

КАК СЛОЖИТЬ КОЛЯСКУ

ВНИМАНИЕ: при выполнении этих действий убедитесь, что Ваш ребёнок и другие дети находятся на должном безопасном расстоянии: следите, чтобы при выполнении этих операций мобильные части прогулочной коляски не касались к ребёнку. Проверьте также, чтобы в корзике для предметов ничего не находилось.

18. Если открыт капюшон, закройте его: поднимите два боковых циркуля (рис. 18B) и тяните по направлению к себе переднюю часть капюшона, как изображено на рис. 18A.
19. Чтобы сложить коляску, поднимите вверх заднюю крестовину (рис. 19A) и разблокируйте ногой педаль, которая находится с правой стороны прогулочной коляски (смотрите рисунок 19B).
20. Чтобы завершить складывание прогулочной коляски, толкните вперёд ручки.
21. Заблокируйте прогулочную коляску в сложенном положении с помощью крючка, который находится на боковой части (смотрите рис. 21). Эта операция не позволяет прогулочной коляске самопроизвольно открыться.

Можно заблокировать задние колеса в позиции стоянки, так чтобы можно было удобно расположить коляску вертикально в устойчивом положении (рис. 21A).

ЗА БОЛЕЕ ПОДРОБНОЙ ИНФОРМАЦИЕЙ ОБРАЩАЙТЕСЬ:

ARTSANA SPA - Отдел по обслуживанию клиентов
Via Saldarini Catelli 1 - 22070 Grandate COMO – ITALY
www.chicco.com