OPEN SEA

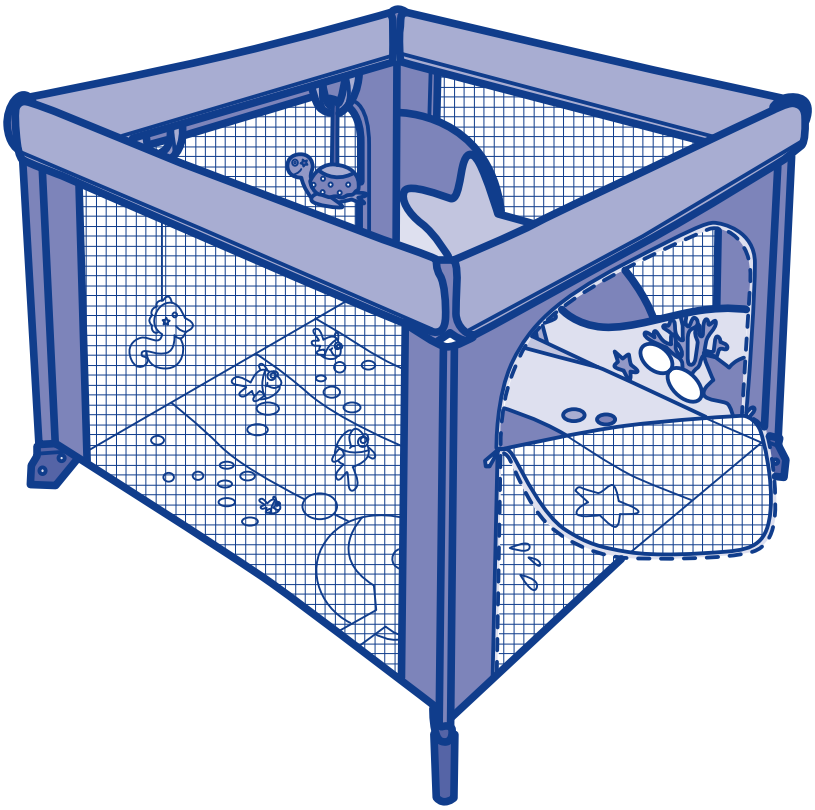

- ISTRUZIONI D'USO
- MODE D'EMPLOI
- GEBRAUCHSANLEITUNG
- INSTRUCTIONS FOR USE
- INSTRUCCIONES DE USO
- INSTRUÇÕES PARA A UTILIZAÇÃO
- GEBRUIKSAANWIJZINGEN
- ANVÄNDNINGSINSTRUKTIONER
- NÁVOD K POUŽITÍ
- INSTRUKCJE SPOSOBU UŻYCIA
- ΟΔΗΓΙΕΣ ΧΡΗΣΗΣ
- KULLANIM BİLGİLERİ
- ИНСТРУКЦИЯ ПО ЭКСПЛУАТАЦИИ
- تعليمات الاستعمال

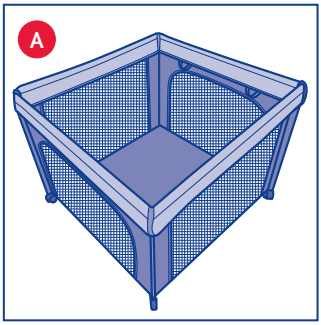
A

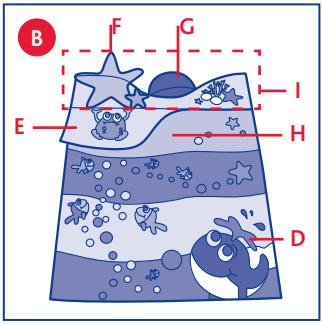
B
F
G
I
E
H
D

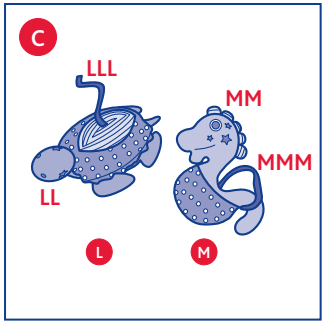
C
LLL
MM
MMM
LL
L
M

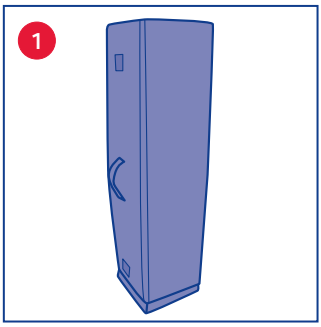
1

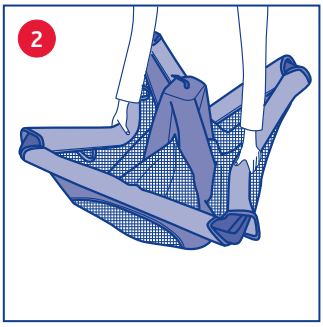
2

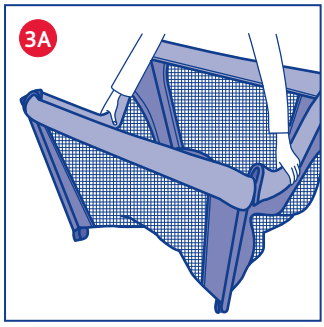
3A

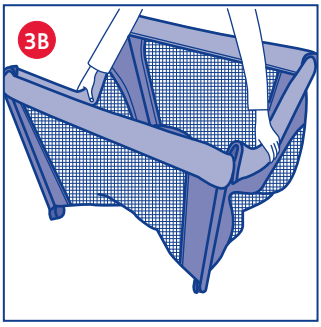
3B

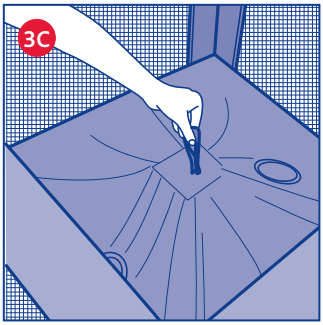
3C

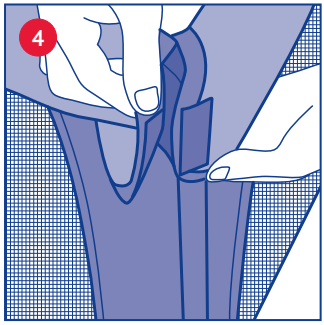
4

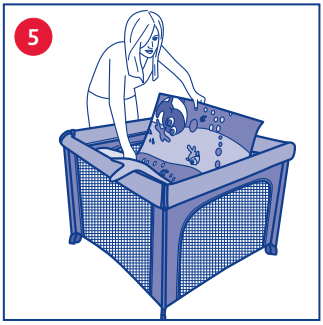
5

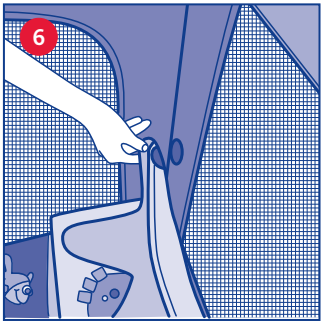
6

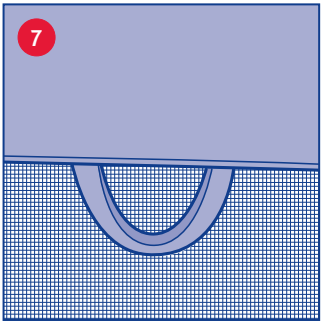
7

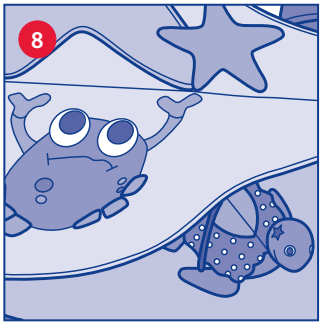
8

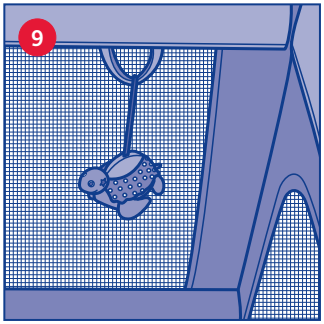
9

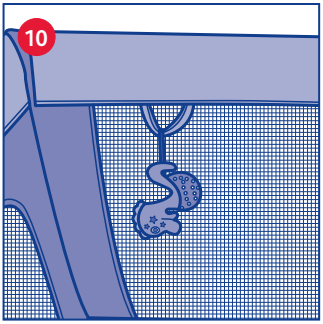
10

11

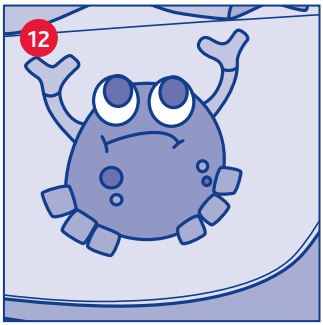
12

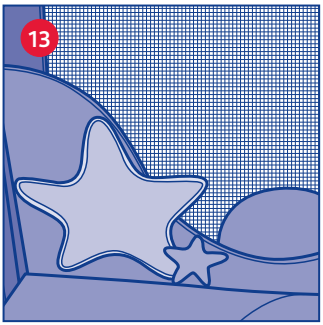
13

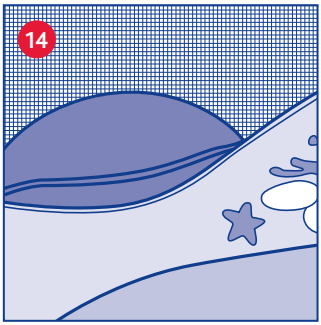
14

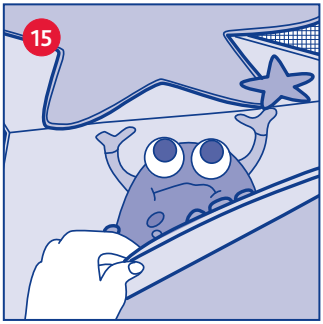
15

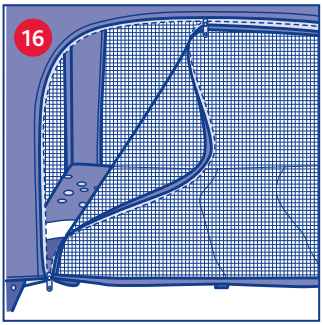
16

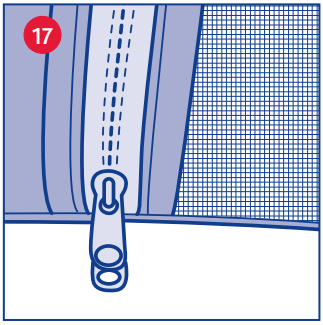
17

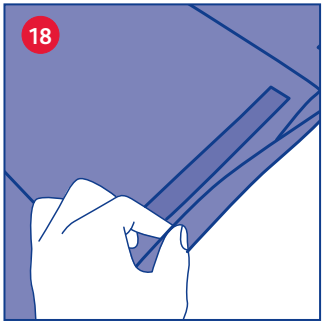
18

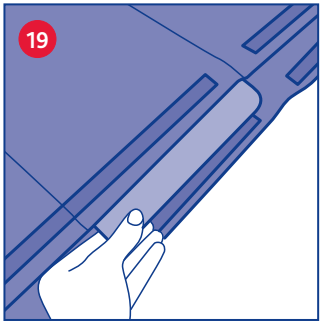
19

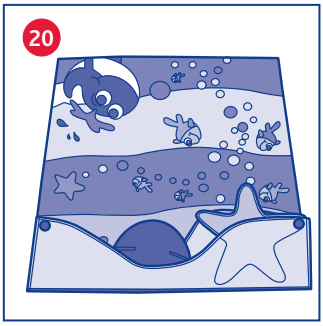
20

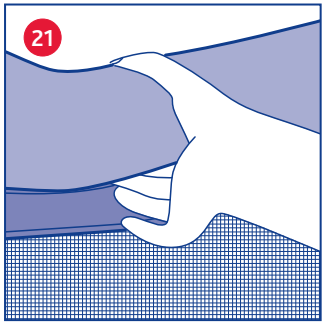
21

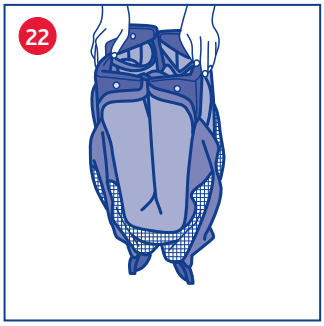
22

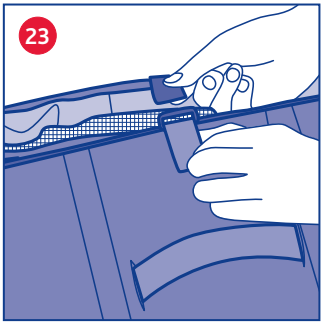
23

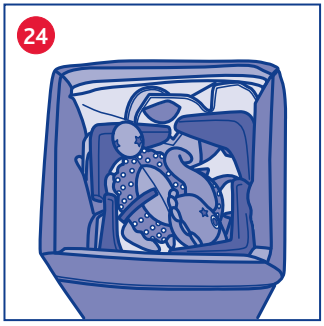
24

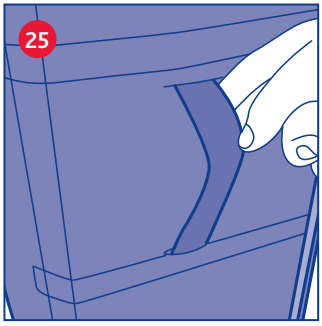
25

RUS

Манеж

Важное предупреждение

ВАЖНО: ПЕРЕД ИСПОЛЬЗОВАНИЕМ ВНИМАТЕЛЬНО ПРОЧИТАЙТЕ НАСТОЯЩУЮ ИНСТРУКЦИЮ ВО ИЗБЕЖАНИЕ ОПАСНОСТИ ПРИ ИСПОЛЬЗОВАНИИ И СОХРАНИТЕ ЕЕ ДЛЯ ПОСЛЕДУЮЩИХ КОНСУЛЬТАЦИЙ. ЧТОБЫ НЕ ПОДВЕРГАТЬ ОПАСНОСТИ ВАШЕГО РЕБЕНКА ВНИМАТЕЛЬНО СЛЕДУЙТЕ ДАННОЙ ИНСТРУКЦИИ.

ВНИМАНИЕ: ПЕРЕД ИСПОЛЬЗОВАНИЕМ СНИМИТЕ И УДАЛИТЕ ИМЕЮЩИЕСЯ ПЛАСТИКОВЫЕ ПАКЕТЫ И ДРУГИЕ ЭЛЕМЕНТЫ УПАКОВКИ И В ЛЮБОМ СЛУЧАЕ ДЕРЖИТЕ ИХ ВДАЛИ ОТ ДЕТЕЙ.

МЕРЫ ПРЕДОСТОРОЖНОСТИ

- Все операции по открытию и закрытию изделия должны осуществляться исключительно взрослыми.
- Рекомендуемый возраст для использования манежа: для детей от 0 месяцев до приблизительно 4 лет (максимум 15 кг).
- Не выполняйте операции по складыванию манежа с ребенком внутри.
- Перед использованием всегда проверяйте, чтобы все четыре стороны были заблокированы, как показано в инструкции.
- Не прикрепляйте к манежу аксессуары, запчасти или другие компоненты, поставляемые не производителем или не одобренные им.
- ВНИМАНИЕ: манеж не должен использоваться без базы.
- ВНИМАНИЕ: когда ребенок находится внутри манежа, молния должна быть полностью закрыта с бегунком в самом нижнем положении.
- ВНИМАНИЕ: не используйте манеж, если отдельные его части сломаны, порваны или отсутствуют.
- ВНИМАНИЕ: когда изделие не используется, держите его в недоступном для детей месте.
- ВНИМАНИЕ: не двигайте изделие с ребенком внутри.
- Не сажайте в манеж более одного ребенка за раз.
- Не позволяйте другим детям играть без присмотра вблизи манежа.
- Никогда не оставляйте манеж с ребенком внутри на наклонной поверхности.
- Не размещайте манеж вблизи стен и препятствий, во избежание риска застревания.
- ВНИМАНИЕ: не оставляйте предметы и не добавляйте объемные вещи внутрь манежа, они могут помочь ребенку забраться на бортики.
- ВНИМАНИЕ: не оставляйте внутри манежа предметы, которые могут создать риск удушения ребенка.
- ВНИМАНИЕ: манеж должен находиться вдали от электрических проводов и веревок: не ставьте манеж рядом с окнами, где веревки, шторы или подобные предметы могут вызвать удушение ребенка. Во избежание риска удушения не давайте ребенку и не ставьте рядом с ним предметы с веревками.
- ВНИМАНИЕ: во избежание риска возгорания, никогда не ставьте кроватку рядом с вентиляторами, электрическими обогревателями, газовыми плитами или с другими источниками тепла.
- Длительное нахождение на солнце может вызвать изменение тонов цветов изделия. После длительного нахождения изделия при высоких температурах подождите несколько минут, прежде чем посадить ребенка внутрь изделия.

КОМПОНЕНТЫ

A – Квадратный каркас манежа
B – игровой коврик с множеством игрушек
C- Зверушки 3D
D– Брызги кита из сатина с поскрипыванием
E – Лапки краба с потрескиванием
F – Звезда из велюра
G – Пузырь из сатина
H – Кармашек для игры в прятки
I – Боковая подвижная полоса
L – Черепаха
LL – Голова, лапы и живот черепахи изготовлены из велюра
LLL – Лента с липучкой
M – Морской конек с погремушкой
MM – Верхняя часть тела из велюра
MMM – Лента с липучкой

УХОД ЗА ИЗДЕЛИЕМ

Настоящее изделие требует регулярного ухода.
Операции по уходу за изделием должны осуществляться взрослыми.

МАНЕЖ

Каркас манежа не расчехляется: используйте губку и нейтральное мыло для частей из ткани.
Периодически протирайте детали манежа из пластика влажной тканью.
Высушивайте металлические части во избежание образования ржавчины.
Периодически проверяйте манеж, чтобы убедиться в отсутствии изношенных и поврежденных частей; в противном случае не пользуйтесь изделием.

ЧАСТЬ ИЗ ТКАНИ

Состав ткани: все материалы новые. Внешний материал: 100% Полиэстер. Наполнитель: 100% Полиуретан.

ИГРОВОЙ КОВРИК
ЧАСТЬ ИЗ ТКАНИ:

Матрас расчехляется, и часть из ткани можно стирать.
Состав ткани: все материалы новые. Внешний материал: 100% Полиэстер. Наполнитель: 100% Полиуретан.

Стирать вручную в холодной воде

Не отбеливать

Не подвергать механической сушке

Не гладить

Не подвергать химической чистке

ПРУЖИНЯЩИЙ ЭЛЕМЕНТ ИЗ ДЕРЕВА:

Не погружать в воду части из дерева. Очищать с помощью влажной ткани и деликатного мыла.
Не использовать отбеливатель.

ЗВЕРУШКИ 3D:

Состав ткани: все материалы новые. Внешний материал: 100% Полиэстер. Наполнитель: 100% Полиуретан.

Стирать вручную в холодной воде

Не отбеливать

Не подвергать механической сушке

Не гладить

Не подвергать химической чистке

МОНТАЖ И ИСПОЛЬЗОВАНИЕ

1) Извлечь изделие из коробки. Поставить в вертикальное положение, как показано на рисунке 1.
2) Отстегнуть ремни на липучке, которые находятся на внешней стороне матрасика. Снять манеж с матрасика.
3) На изделии, находящемся в вертикальном положении взять в центре две верхние противоположные стороны (рисунок 2). Приподнять их до блокирования в горизонтальном положении (рисунок 3a). Повторить операцию с другими двумя сторонами (рисунок 3b). Нажать по направлению вниз центральную часть дна манежа, до положения блокировки (рисунок 3c). Убедиться, что все четыре стороны правильно заблокированы: руками, расположенными на центре верхних сторон произведите легкое давление по направлению вниз.
4) Накройте верхние углы из пластика тканью, закрепив две стороны с помощью специальной липучки (рисунок 4).
5) Поместить матрасик внутрь манежа, следя за тем, чтобы боковая подвижная часть (I) была размещена в сторону стены манежа, где расположены липучки (см. рисунок 5).
6) Зафиксировать часть I на стене манежа, с помощью специальных липучек как показано на рисунке 6.
7) Внутри манежа расположены 4 ручки, чтобы ребенку было удобней подниматься (рисунок 7).
8) Разместите зверьков (рисунок c) внутри манежа. Черепашку можно положить под кармашек для игры в прятки (H) как на рисунке 8. А зверушек 3D можно подвесить к ручкам манежа с помощью специальных лент с липучкой (LLL-MMM). См. рисунок 9 и рисунок 10.
9) На коврике имеются разные игрушки для развития органов восприятия:

- Брызг кита (D) на рисунке 11 изготовлен из специальной ткани, которая поскрипывает.
- Лапки краба (E) на рисунке 12 потрескивают;
- Звезда (F) и пузырь (G), расположенные на подвижной части (I), изготовлены из специальной ткани для стимулирования развития тактильной чувствительности ребенка (см. рисунок 13 и рисунок 14);
- Кармашек для игры в прятки (H) полностью поднимается с коврика для стимулирования у малыша интереса к приключениям и открытиям (см. рисунок 15). Внутри можно прятать мелкие игрушки ребенка.

10) Одна сторона из сетки манежа полностью открывается благодаря специальной молнии (рисунок 16): ребенок может легко входить и выходить из манежа.

ВНИМАНИЕ: когда ребенок находится внутри манежа, молния должна быть полностью застегнута, с бегунком в самом нижнем положении, как показано на рисунке 17.

РАСЧЕХЛЯЕМОСТЬ

Чтобы снять чехол с матрасика проделайте следующее:

11) Извлеките коврик из манежа, поместите его цветной стороной в сторону пола.

Расстегните липучки, расположенные сзади (рисунок 18) и снимите четыре деревянные пружинистые элементы с соответствующих карманов (рисунок 19). Теперь матрасик можно постирать.

12) Когда матрасик полностью высохнет, поместите пружинистые элементы из дерева в специальные карманы сзади и застегните липучки. Положите матрасик на дно манежа (как описано в пунктах 5 и 6).

СКЛАДЫВАНИЕ

Чтобы сложить изделие проделайте следующее:

13) Снимите матрасик и зверушек 3D с манежа. Приложите матрасик, повернутый вверх на горизонтальную поверхность, и сложите боковую мягкую часть (I) вовнутрь (рисунок 20).

14) Для облегчения складывания манежа необходимо расстегнуть липучки, расположенные на верхних углах манежа и отодвиньте края ткани.

15) Приподнимите центральную ручку, расположенную на дне матрасика приблизительно на 30 см вверх. Держа ручку приподнятой, нажмите одну за другой клавиши, расположенные на верхних сторонах манежа (рисунок 21). Внимание: клавиши закрытия находятся на нижней части труб, точно по их центру; для облегчения складывания рекомендуется взять сторону, как показано на рисунке 21 и, найдя клавишу, нажать ее до конца.

16) Приблизьте ножки в сторону центра, до достижения максимальной компактности (рисунок 22).

17) Положите манеж, сложенный таким образом на матрасик. Оберните матрасик вокруг манежа и застегните его, пропустив ленты с липучкой в кольца из пластика (рисунок 23).

18) Поставьте манеж в вертикальное положение и вставьте двух зверушек 3D в верхнее углубление (рисунок 24). На внешней стороне матрасика находится ручка из ткани (рисунок 25) идеальная для транспортировки изделия в сложенном виде.

ЗА БОЛЕЕ ПОДРОБНОЙ ИНФОРМАЦИЕЙ ОБРАЩАЙТЕСЬ:

Artsana S.P.A.
Servizio Clienti
Via Saldarini Catelli 1
22070 GRANDATE - Como - Italia
Телефон: 800-188 898
www.chicco.com

00 61689 000 000

81930.L.2

ARTSANA S.p.A. - Via Saldarini Catelli, 1 - 22070 Grandate (CO) - Italy
Tel. (+39) 031 382 111 - Fax (+39) 031 382 400 - www.chicco.com